Bebe Stars®
BORN TO SHINE

PLAY TIME
BABY WALKER

# user's manual
## οδηγίες χρήσης

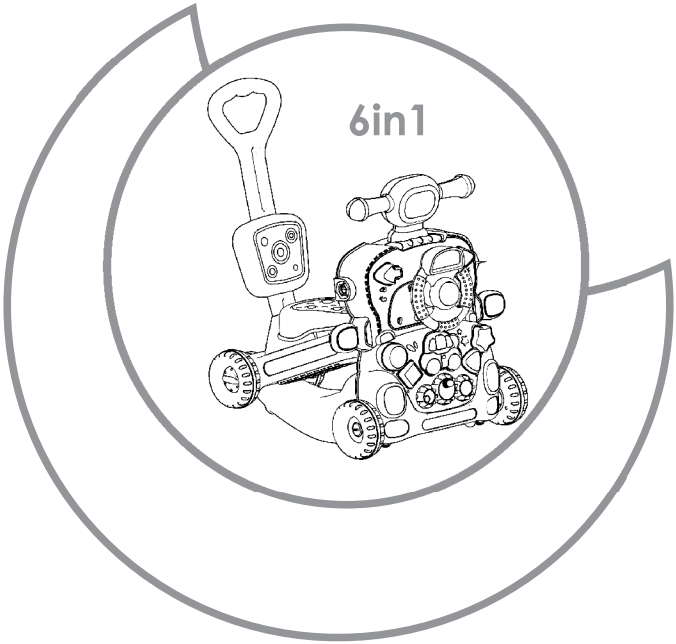


AGE RANGE
6+ months and
up to 30 kgs

EU STANDARDS
CE

ROBBIE

item: 4242

**DO NOT USE THIS PRODUCT BEFORE YOU READ AND UNDERSTAND THESE INSTRUCTIONS**
**ΜΗΝ ΧΡΗΣΙΜΟΠΟΙΗΣΕΤΕ ΤΟ ΠΡΟΪΟΝ ΑΝ ΠΡΩΤΑ ΔΕ ΔΙΑΒΑΣΕΤΕ ΚΑΙ ΚΑΤΑΝΟΗΣΕΤΕ ΠΛΗΡΩΣ ΤΙΣ ΟΔΗΓΙΕΣ**

## CONTENTS | ΠΕΡΙΕΧΟΜΕΝΑ

(EN) USAGE.....6
(GR) ΟΔΗΓΙΕΣ ΧΡΗΣΗΣ.....6

(EN) ASSEMBLY.....7-8
(GR) ΣΥΝΑΡΜΟΛΟΓΗΣΗ.....8-9

(EN) INSTRUCTIONS FOR USE.....8
(GR) ΟΔΗΓΙΕΣ ΧΡΗΣΗΣ.....10

# 1. ASSEMBLY | ΣΥΝΑΡΜΟΛΟΓΗΣΗ

## A) Rocking chair mode

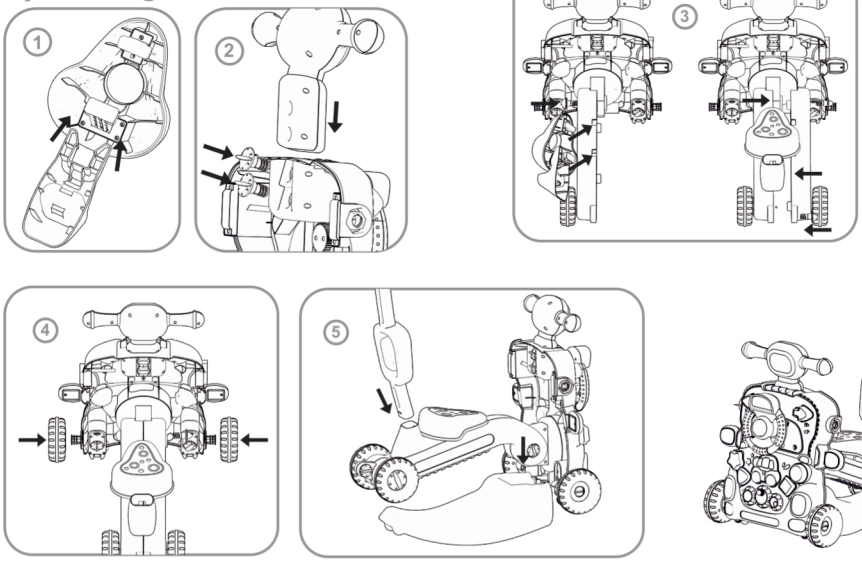


## B) Trolley mode

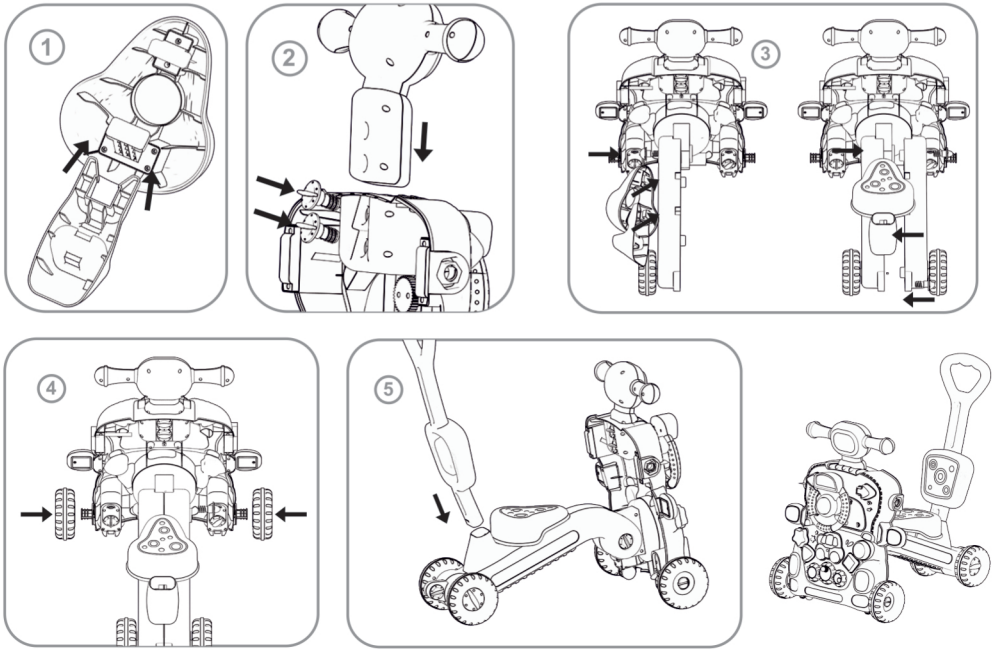

C) Walker mode

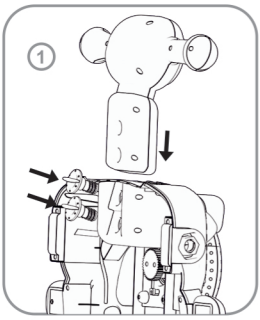


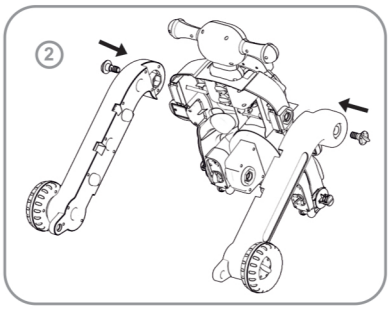


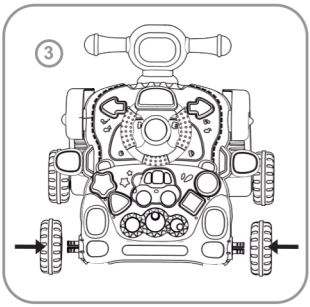


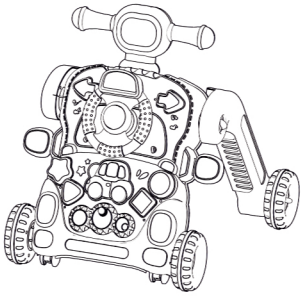

D) Scooter mode

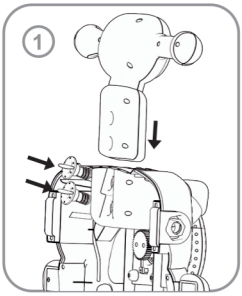


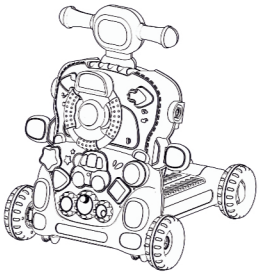

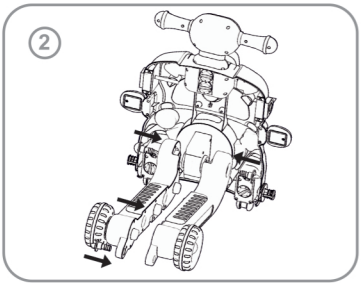


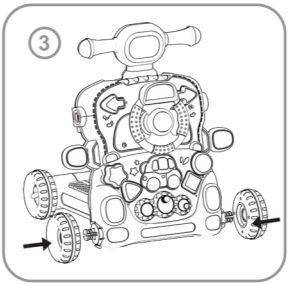

# 1. ASSEMBLY | ΣΥΝΑΡΜΟΛΟΓΗΣΗ

## E) Activity table mode

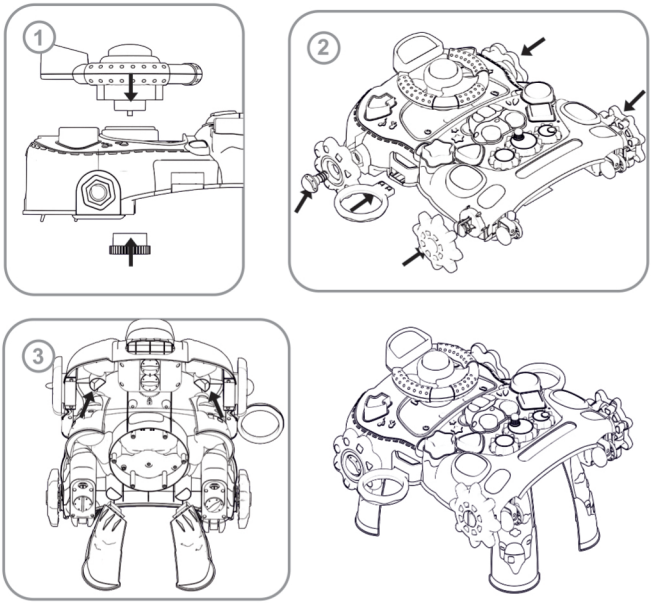


## E) General installation instructions




# 2. USAGE | ΟΔΗΓΙΕΣ ΧΡΗΣΗΣ

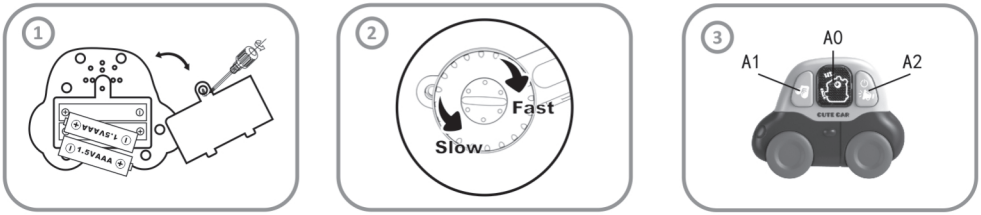

**1.A. Rocking chair mode**

1. Install the seat and buckle it into place.
2. Install the grip, fasten it into place, and lock the screws.
3. As shown in the figure: Install and fix one supporting leg, lock the screws, align the installed seat, align the other supporting leg and buckle it in place, lock the front and rear screws to complete the installation.
4. Install the front wheels on both sides and insert them into the alignment holes.
5. Install the armrest and rocking chair support, and ensure that the buckle is in place.

**1.B. Trolley mode**

1. Install the seat and buckle it into place.
2. Install the grip, fasten it into place, and lock the screws.
3. As shown in the figure: Install and fix one supporting leg, lock the screws, align the installed seat, align the other supporting leg and buckle it in place, lock the front and rear screws to complete the installation.
4. Install the front wheels on both sides and insert them into the alignment holes.
5. Install the armrest and ensure that the buckle is in place.

**1.C. Walker mode**

1. Install the grip, fasten it into place, and lock the screws.
2. As shown in the figure: Install the supporting legs on both sides, align them with the holes, fasten them in place, and lock the screws.
3. Install the front wheels on both sides and insert them into the alignment holes.

**1.D. Scooter mode**

1. Install the grip, fasten it into place, and lock the screws.
2. As shown in the figure: Install the supporting legs on both sides, align them with the holes, fasten them in place, and lock the screws (3 screws in total).
3. Install the front wheels on both sides and insert them into the alignment holes.

**1.E. Activity table mode**

1. Install the simulated steering wheel, align the accessories with the holes, and lock the two screws.
2. As shown in the picture: Install at both sides of the table all accessories, align the holes, buckle in place.
3. Install the four bottom supporting legs, align them with the holes, and fasten them into place.

**1.F. General installation instructions:**

- Install the blocks: Pass one end of the rope through the small hole in the panel and tie a knot, and the other end of the rope through the small hole in the block and tie a knot.
- After completing the above steps, stick the fun stickers to the blocks to complete the installation.

## EN 2. INSTRUCTIONS FOR USE

**2.1.** The music car is powered by 2x1.5V AAA non-rechargable batteries. Use only new alkaline batteries. Exhausted batteries must be recycled. (Batteries and screwdriver not included.)
**2.2.** The wheel speed can be adjusted according to the age of the child (fast/slow).
**2.3.** Plays unlock sound and instrument sound when powered on.
A0: Sound effect button, 7 sound effects in total, press to switch to the next one.
A1: Music button, 5 songs in total, press to pause the music during the music playing, and press again to switch to the next song. (When the music is playing, you can press the A0+A1 buttons at the same time to play the sound effect).
A2: Car sound effect button, 7 sound effects in total, press to switch to the next one. (Long press A2 button to play sound and power off).
The lights flicker with the music.
Standby for 15 seconds to play car sound effects, and then standby for 15 seconds to play shut down sound effect.

## GR 1. ΟΔΗΓΙΕΣ ΣΥΝΑΡΜΟΛΟΓΗΣΗΣ

**1.A. Rocking chair mode**

1. Τοποθετήστε το κάθισμα και κουμπώστε το στη θέση του.

2. Τοποθετήστε τη λαβή, στερεώστε τη στη θέση της και ασφαλίστε τις βίδες.

3. Όπως φαίνεται στην εικόνα: Τοποθετήστε και στερεώστε το ένα πόδι στήριξης, κλειδώστε τις βίδες, ευθυγραμμίστε το κάθισμα, ευθυγραμμίστε το άλλο πόδι στήριξης και κουμπώστε το στη θέση του, ασφαλίστε τις μπροστινές και πίσω βίδες για να ολοκληρώσετε την εγκατάσταση.

4. Τοποθετήστε τους μπροστινούς τροχούς και στις δύο πλευρές και τοποθετήστε τους στις οπές ευθυγράμμισης.

5. Τοποθετήστε το υποβραχιόνιο και το στήριγμα της κουνιστή πολυθρόνας και βεβαιωθείτε ότι η πόρπη είναι στη θέση της.

**1.B. Trolley mode**

1. Τοποθετήστε το κάθισμα και κουμπώστε το στη θέση του.

2. Τοποθετήστε τη λαβή, στερεώστε τη στη θέση της και ασφαλίστε τις βίδες.

3. Όπως φαίνεται στην εικόνα: Τοποθετήστε και στερεώστε το ένα πόδι στήριξης, κλειδώστε τις βίδες, ευθυγραμμίστε το κάθισμα, ευθυγραμμίστε το άλλο πόδι στήριξης και κουμπώστε το στη θέση του, ασφαλίστε τις μπροστινές και πίσω βίδες για να ολοκληρώσετε την εγκατάσταση.

4. Τοποθετήστε τους μπροστινούς τροχούς και στις δύο πλευρές και τοποθετήστε τους στις οπές ευθυγράμμισης.

5. Τοποθετήστε το υποβραχιόνιο και βεβαιωθείτε ότι η πόρπη είναι στη θέση της.

**1.C. Walker mode**

1. Τοποθετήστε τη λαβή, στερεώστε τη στη θέση της και ασφαλίστε τις βίδες.

2. Όπως φαίνεται στην εικόνα: Τοποθετήστε τα πόδια στήριξης και στις δύο πλευρές, ευθυγραμμίστε τα με τις οπές, στερεώστε τα στη θέση τους και ασφαλίστε τις βίδες.

3. Τοποθετήστε τους μπροστινούς τροχούς και στις δύο πλευρές και τοποθετήστε τους στις οπές ευθυγράμμισης.

**1.D. Scooter mode**

1. Τοποθετήστε τη λαβή, στερεώστε τη στη θέση της και ασφαλίστε τις βίδες.

2. Όπως φαίνεται στην εικόνα: Τοποθετήστε τα πόδια στήριξης και στις δύο πλευρές, ευθυγραμμίστε τα με τις τρύπες, στερεώστε τα στη θέση τους και ασφαλίστε τις βίδες (3 βίδες συνολικά).

3. Τοποθετήστε τους μπροστινούς τροχούς και στις δύο πλευρές και τοποθετήστε τους στις οπές ευθυγράμμισης.

**1.E. Activity table mode**

1. Τοποθετήστε το τιμόνι, ευθυγραμμίστε τα εξαρτήματα με τις οπές και ασφαλίστε τις δύο βίδες.

2. Όπως φαίνεται στην εικόνα: Τοποθετήστε και στις δύο πλευρές τα αξεσουάρ, ευθυγραμμίστε στις οπές, κουμπώστε στη θέση τους.

3. Τοποθετήστε τα τέσσερα κάτω πόδια στήριξης, ευθυγραμμίστε τα με τις τρύπες και στερεώστε τα στη θέση τους.

**1.F. Γενικές οδηγίες εγκατάστασης:**

- Τοποθέτηση τουβλάκια: Περάστε το ένα άκρο του σχοινιού από τη μικρή τρύπα στο πάνελ και δέστε έναν κόμπο και το άλλο άκρο του σχοινιού από τη μικρή τρύπα στο τουβλάκι και δέστε έναν κόμπο.

- Αφού ολοκληρώσετε τα παραπάνω βήματα, κολλήστε τα αυτοκόλλητα στα τουβλάκια για να ολοκληρώσετε την εγκατάσταση.

## 2. ΟΔΗΓΙΕΣ ΧΡΗΣΗΣ

**2.1.** Το μουσικό αυτοκίνητο τροφοδοτείται από μη επαναφορτιζόμενες μπαταρίες 2x1,5V AAA. Χρησιμοποιείτε μόνο καινούργιες αλκαλικές μπαταρίες. Οι εξαντλημένες μπαταρίες πρέπει να ανακυκλώνονται. (Δεν περιλαμβάνονται οι μπαταρίες και το κατσαβίδι.)

**2.2.** Η ταχύτητα του τροχού μπορεί να ρυθμιστεί ανάλογα με την ηλικία του παιδιού (γρήγορη/αργή).

**2.3.** Παίζει τον ήχο ξεκλειδώματος και τον ήχο του οργάνου όταν ενεργοποιείτε.

A0: Κουμπί ήχου, 7 ηχητικά εφέ συνολικά, πατήστε για μετάβαση στο επόμενο.

A1: Κουμπί μουσικής, 5 τραγούδια συνολικά, πατήστε για παύση της μουσικής κατά την αναπαραγωγή μουσικής και πατήστε ξανά για να μεταβείτε στο επόμενο τραγούδι. (Όταν παίζει η μουσική, μπορείτε να πατήσετε ταυτόχρονα τα κουμπιά A0+A1 για αναπαραγωγή του ηχητικού εφέ).

A2: Κουμπί εφέ ήχου αυτοκινήτου, 7 ηχητικά εφέ συνολικά, πατήστε για μετάβαση στο επόμενο. (Πατήστε παρατεταμένα το κουμπί A2 για αναπαραγωγή ήχου και απενεργοποίηση). Τα φώτα τρεμοπαίζουν με τη μουσική.

Αναμονή για 15 δευτερόλεπτα για αναπαραγωγή ηχητικών εφέ αυτοκινήτου και, στη συνέχεια, αναμονή για 15 δευτερόλεπτα για αναπαραγωγή ηχητικού εφέ τερματισμού λειτουργίας.

### ⚠ WARNING

- The packaging is not a toy, please keep it away from baby to avoid choking and suffocation.
- Discard or recycle the plastic bags and packaging after assembly.
- The product must be assembled by adults and must be used under adult supervision because it contains small parts.
- Stop playing while products are disintegrating, destroying, or distorting to avoid accidents such as swallowing and suffocation.

### ⚠ ΠΡΟΕΙΔΟΠΟΙΗΣΗ

Η συσκευασία δεν είναι παιχνίδι, παρακαλούμε κρατήστε την μακριά από το μωρό για την αποφυγή πνιγμονής και ασφυξίας.

- Απορρίψτε ή ανακυκλώστε τις πλαστικές σακούλες και τις συσκευασίες μετά τη συναρμολόγηση.
- Το προϊόν πρέπει να συναρμολογείται απο ενήλικες και πρέπει να χρησιμοποιείται υπό την επίβλεψη ενηλίκου γιατί περιέχει μικρά κομμάτια.
- Σταματήστε τη χρήση εάν τα προϊόντα αποσυναρμολογούνται, καταστρέφονται ή παραμορφώνονται, για την αποφυγή
- ατυχημάτων όπως η κατάποση και η ασφυξία.

# LET'S START A NEW JOURNEY TOGETHER!




Thank you for choosing Bebe Stars products
Ευχαριστούμε για την προτίμηση σας
στα παιδικά προϊόντα Bebe Stars

SCAN ME

FOLLOW US

bebestarsbygilis

@bebe.stars

bebestarsbygilis

ADDRESS

G. Gkilis & SIA OE
2nd Km N. Moudania-Sithonia Str.
PO: 63200 N. Moudania Greece
T.: +3023730-23585
www.bebestars.gr